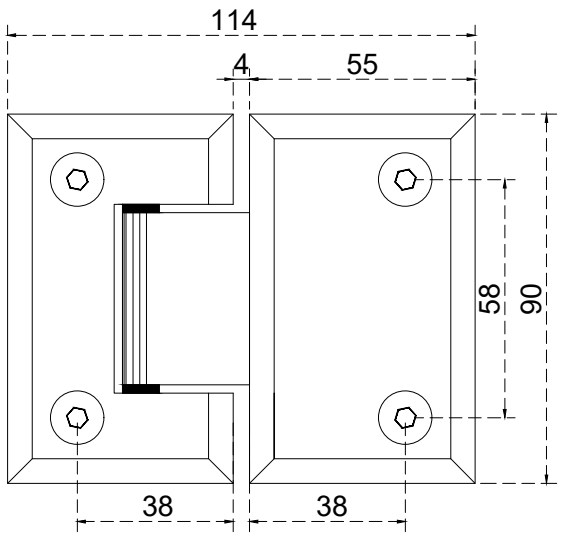

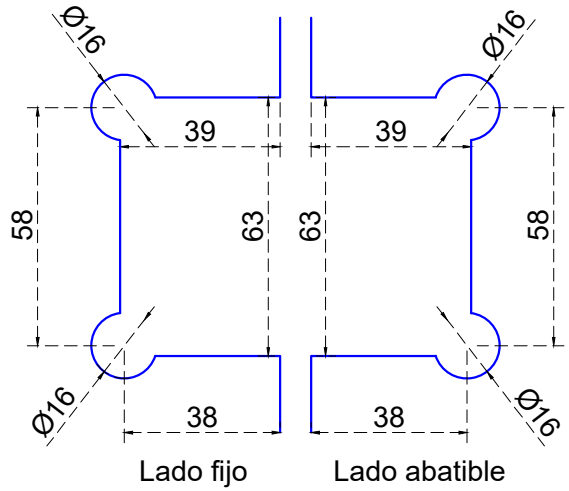

Vista frontal:
Exterior:

Línea de corte de cristal

Brüken
ASSA ABLOY

Modelo:	BRK718	
SKU:	**Acabado:**	**Status:**
MX65933	Cromo brillante	Activo
MX65934	Níquel Satín	Activo
Material:	Latón	
Fijación:	Vidrio - Vidrio	
Cotas:	Milímetros	

Especificación:

-Bisagra a 180° con bisel, para cristal de 8 a 12mm.
-Peso max. 25kg por pieza.
-Accesorios adicionales: empaque, llave allen, manual de instalación.

versión septiembre 2025

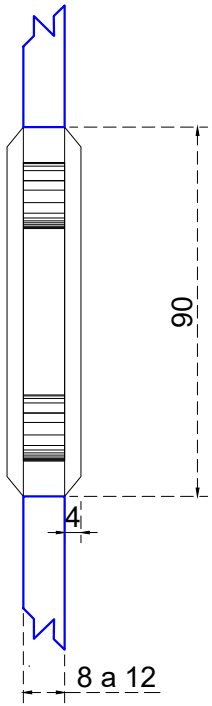

Vista Superior:
Exterior:

Aplicación

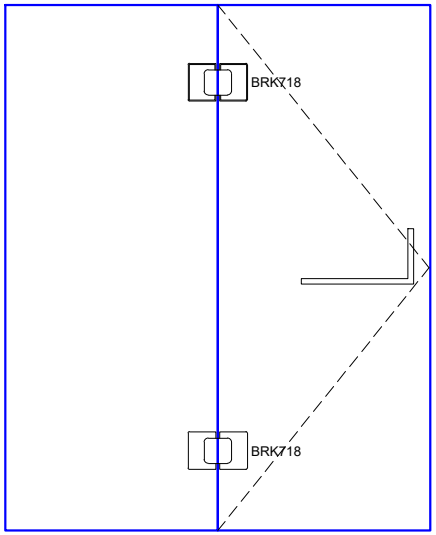

Brüken
ASSA ABLOY

Modelo:	BRK718	
SKU:	**Acabado:**	**Status:**
MX65933	Cromo brillante	Activo
MX65934	Níquel Satín	Activo
Material:	Latón	
Fijación:	Vidrio - Vidrio	
Cotas:	Milímetros	

Especificación:

-Bisagra a 180° con bisel, para cristal de 8 a 12mm.
-Peso max. 25kg por pieza.
-Accesorios adicionales: empaque, llave allen, manual de instalación.